РАЗРЕЗ 1-1

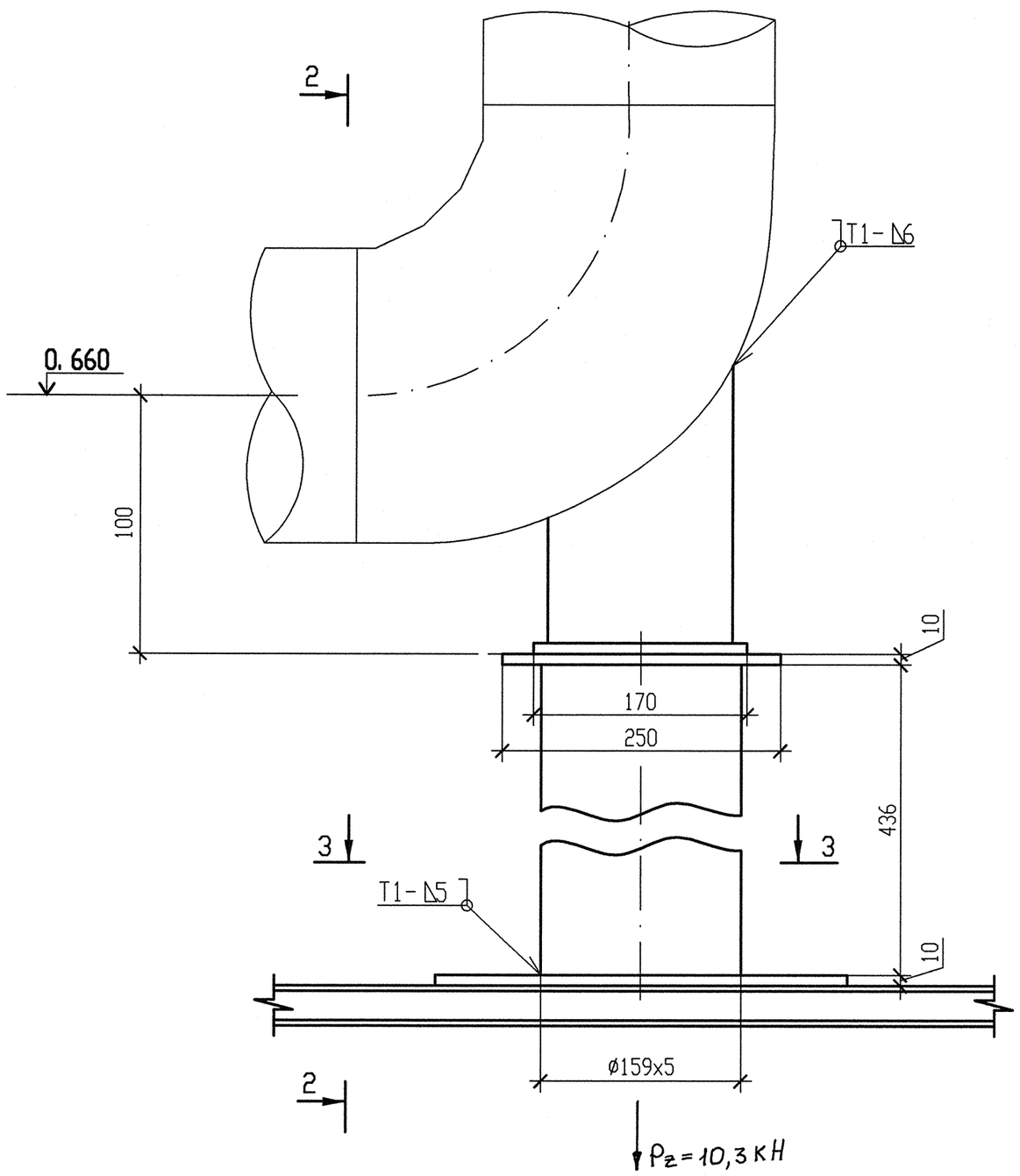

РАЗРЕЗ 2-2

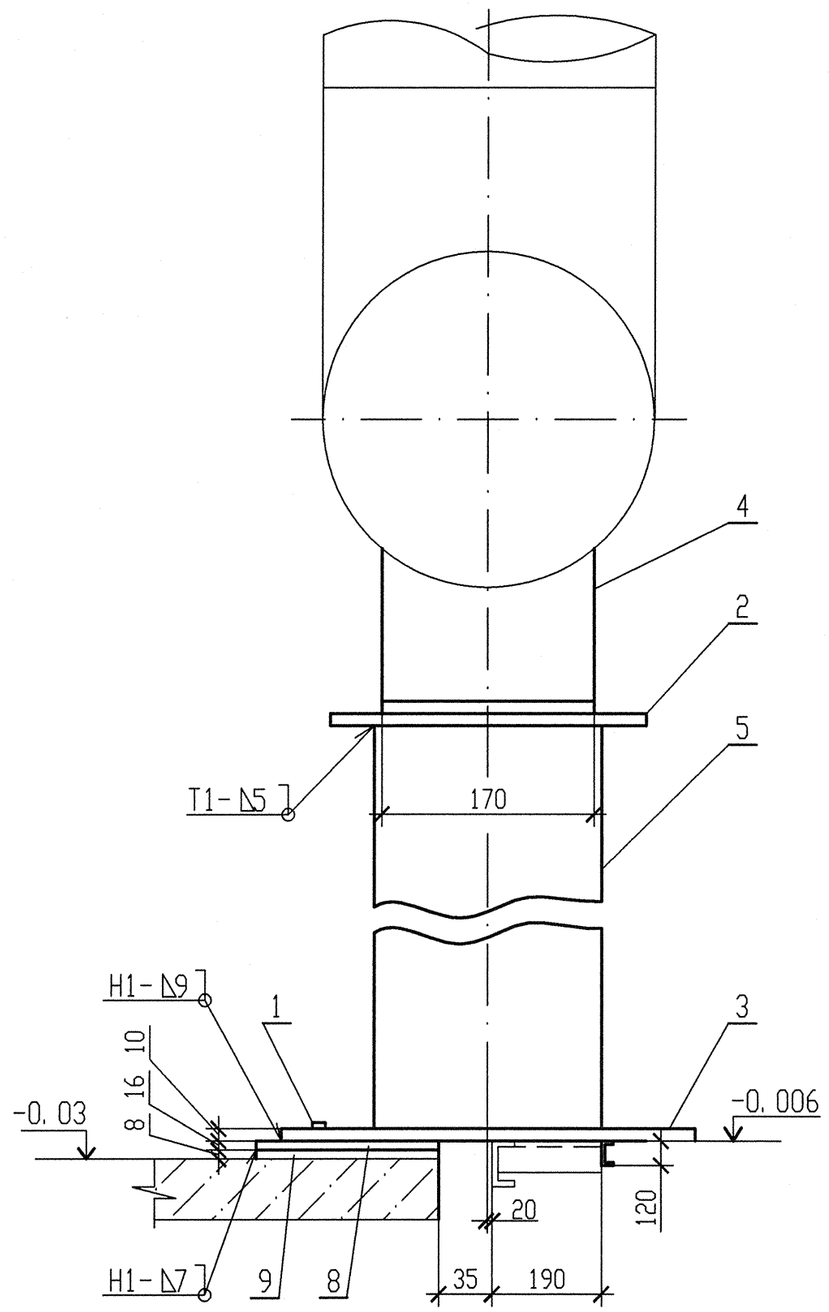

РАЗРЕЗ 3-3

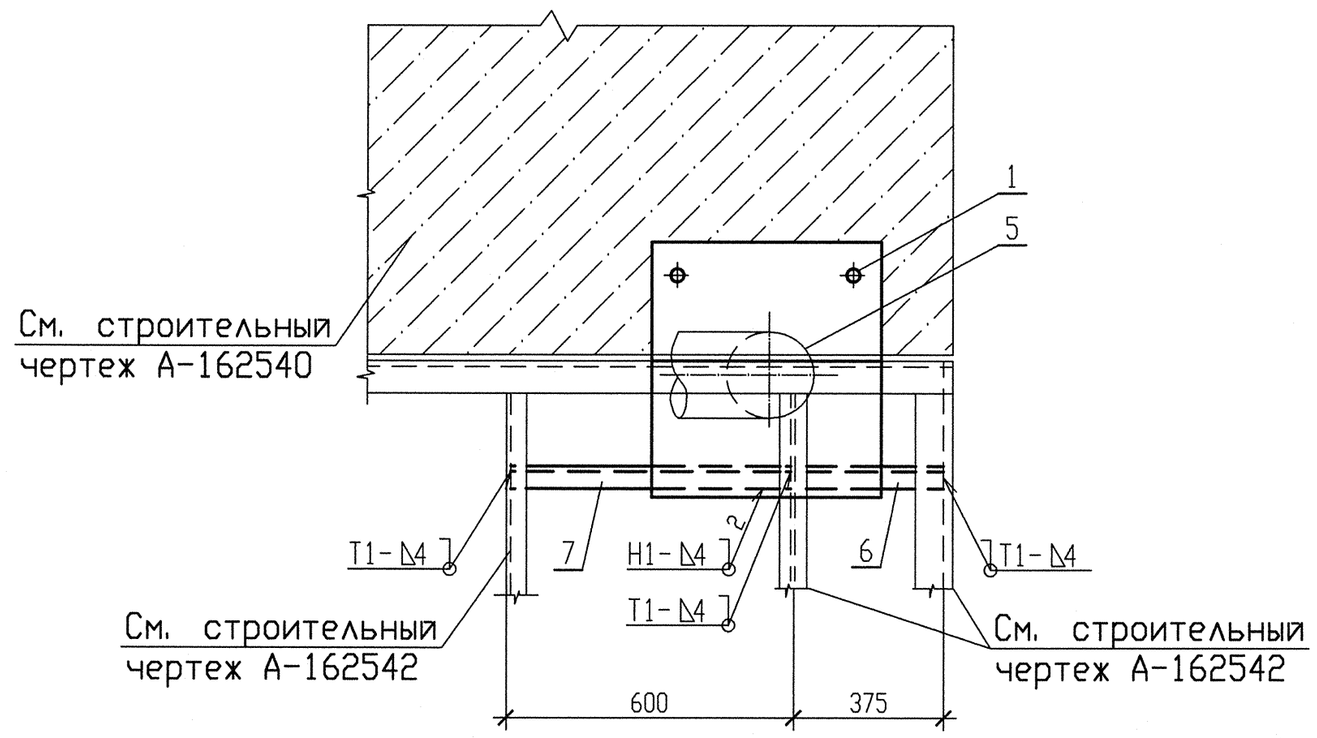

Схема расположения опоры 3VB62Y005

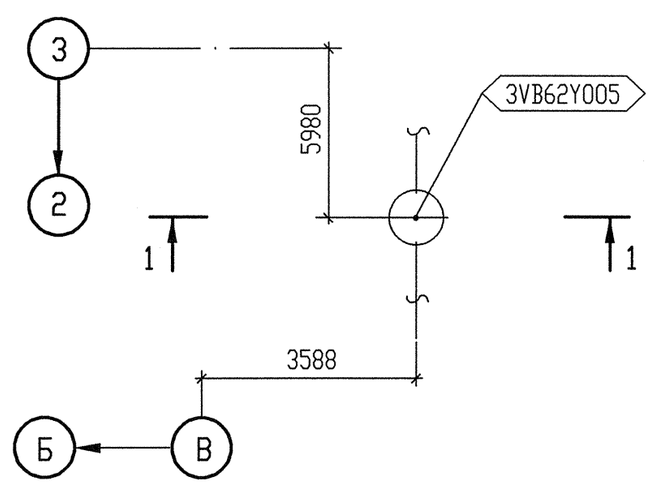

СПЕЦИФИКАЦИЯ ДЕТАЛЕЙ

Поз.	Обозначение	Наименование	Кол.	Материал	Масса, кг ед.	Масса, кг общ.	Приме-чание
1	ГОСТ 28778-90	БСР 8х85 У3	2	сборный	0.061	0.122	
2	ГОСТ 19903-74	Лист Б-ПН-10х250х250	1	Ст5сп5 ГОСТ 14637-89	4.906	4.906	
3	ГОСТ 19903-74	Лист Б-ПН-10х500х500	1	Ст5сп5 ГОСТ 14637-89	19.63	19.63	
4	07 ОСТ 34-10-622-93	Опора 219	1	сборный	6.0	6.0	
5	ГОСТ 8732-78	Труба 159х5 L=480	1	20 ГОСТ 8731-74	9.12	9.12	См. т. т. п. 4
6	ГОСТ 8240-97	Швеллер 12У L=425 мм	1	Ст5сп5 ГОСТ 535-2005	4.42	4.42	См. т. т. п. 4
7	ГОСТ 8240-97	Швеллер 12У L=650 мм	1	Ст5сп5 ГОСТ 535-2005	6.76	6.76	См. т. т. п. 4
8	ГОСТ 19903-74	Лист Б-ПН-16х500х250	1	Ст5сп5 ГОСТ 14637-89	15.7	15.7	
9	ГОСТ 19903-74	Лист Б-ПН-8х500х250	1	Ст5сп5 ГОСТ 14637-89	7.85	7.85	
				Итого:		74,508	

1. Привязку опоры смотри чертеж R3.VB60.3010.012.01.00.001(R3.01344.1.0.12 л. 4).
2. Сварку производить по ГОСТ 5264-80.
3. Изготовить один комплект.
4. Детали поз. 5, 6, 7 обрезать до размеров, указанных на чертеже, с уточнением по месту.
5. Сварку опоры с трубопроводом производить по ОСТ 34-10-724-93.
6. Pz - нагрузка, равная весу трубы с водой.

АРХИВНЫЙ ЭКЗЕМПЛЯР

Изм.	Кол. уч.	Лист	N док.	Подп.	Дата
Инженер 2к		Леденева			12.10
Пров. вед. инж.		Пантюшина			12.10
И. о. нач. гр.		Филатов			12.10
Н. контр.		Краснояров			12.10

Инв. N подл. R3.01344.1.0.12
Лист 21

R3.VB60.3012.012.01.00.005

Ростовская АЭС Блок 3

Главный корпус Машинное отделение (ДО ЗЗТУ) Трубопроводы охлаждающей воды холодильных машин	Стадия	Лист	Листов
	Р	1	
Опора отбода 3VB62Y005	ОАО "НИАЭП" 2012		

Дополнительные подписи

Инв. N подл. | R3.01344.1.0.12 | Подп. и дата | Взам. инв. N

Формат А2